OSI Lamistar A4

PL Instrukcja obsługi

1 ZASADY BEZPIECZEŃSTWA

- Przed rozpoczęciem pracy z urządzeniem należy zapoznać się z zasadami bezpieczeństwa, zaleceniami producenta i instrukcją obsługi. Instrukcję należy zachować i korzystać z niej w przypadku jakichkolwiek wątpliwości dotyczących obsługi urządzenia.
- Urządzenie należy ustawić na stabilnym podłożu w pobliżu gniazdka o napięciu AC 220-240 V 50-60 Hz.
- Urządzenie należy chronić przed wilgocią i kurzem.
- Nie wolno obsługiwać urządzenia mokrymi rękami. Ryzyko porażenia prądem.
- Nie wolno ustawiać urządzenia w pobliżu urządzeń grzejnych lub wentylacyjnych.
- Nie wolno używać urządzenia w pobliżu łatwopalnych gazów lub cieczy.
- Należy chronić przewód zasilający urządzenie przed uszkodzeniem, nie używać przewodu do przenoszenia urządzenia i wyciągania wtyczki z gniazdka. Nie kłaść ciężkich przedmiotów na przewodzie zasilającym. Ryzyko porażenia prądem lub pożaru.
- Urządzenie należy trzymać poza zasięgiem dzieci i zwierząt.
- Urządzenie zawiera elementy obrotowe, które mogą spowodować wciągnięcie luźnych elementów garderoby, włosów itp. Należy zachować ostrożność.
- Nie wolno używać urządzenia do innych celów niż określone w instrukcji obsługi.
- Należy kontrolować sprawność urządzenia. W przypadku zauważenia jakichkolwiek nieprawidłowości w pracy należy skontaktować się z serwisem.
- Urządzenie jest przeznaczone wyłącznie do pracy w pomieszczeniach zamkniętych, w temperaturze powyżej 8°C.
- Przed zdjęciem jakiejkolwiek osłony należy wyjąć wtyczkę z gniazdka sieciowego.
- Stosowanie niewłaściwych substancji smarujących stwarza zagrożenie pożarowe.
- Wszelkich napraw urządzenia może dokonywać jedynie osoba uprawniona.
- Urządzenie należy obsługiwać zawsze zgodnie z ogólnymi zasadami BHP.
- Nie wolno pozostawiać włączonego urządzenia bez nadzoru.
- Po zakończeniu pracy należy wyłączyć urządzenie wyłącznikiem głównym, ustawiając go w pozycji „0", lub wyłączyć z sieci. Należy pamiętać, że całkowite wyłączenie urządzenia następuje po wyciągnięciu wtyczki z gniazda sieciowego.
- Przed przeniesieniem urządzenia należy wyjąć wtyczkę z gniazda sieciowego.
- **Uwaga!!! Urządzenie zawiera elementy grzejne, należy zachować ostrożność.**

2 ZALECENIA PRODUCENTA:

- Używaj tylko sprawdzonych materiałów eksploatacyjnych firmy OPUS.
- Jeśli laminator jest włączony i nie był używany przez ponad godzinę, może nastąpić jego zbytnie nagrzanie. Aby uniknąć niezadowalających efektów laminowania, będących następstwem przegrzania, włóż do szczeliny laminatora kartkę formatu A4, aby usunąć nagromadzone ciepło, zanim zaczniesz proces laminowania.
- Przy wkładaniu dokumentu do szczeliny podawczej nigdy NIE wkładaj go otwartym brzegiem. Grozi to wciągnięciem folii w wałki urządzenia.
- W razie zablokowania się folii laminacyjnej w szczelinie podawczej użyj przycisku systemu antyblokującego i wyciągnij folię z urządzenia.
- Nie używaj folii przycinanej indywidualnie, gdyż może to spowodować trudne do usunięcia zabrudzenia wałków lub nawinięcie się folii na wałki.
- Dokument przeznaczony do laminowania nie może zawierać żadnych elementów metalowych (spinacze, zszywki itp.).

UWAGA!
Niestosowanie się do powyższych zaleceń może doprowadzić do utraty gwarancji!

3 BUDOWA URZĄDZENIA:

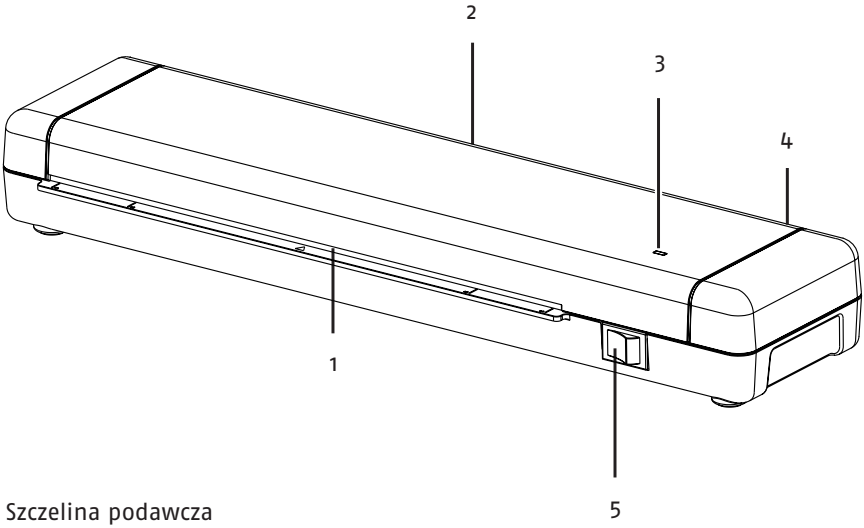

1. Szczelina podawcza
2. Szczelina tylna
3. Wskaźnik sygnalizujący gotowość do pracy
4. System antyblokujący
5. Wyłącznik główny

4 OBSŁUGA URZĄDZENIA:

1. Przygotowanie do laminacji

• Wybierz odpowiednią grubość i rodzaj folii laminacyjnej.
• Umieść dokument centralnie wewnątrz foliowej kieszeni.

2. Laminacja „na gorąco"

• Podłącz wtyczkę do gniazda zasilania.
• Wyłącznik główny ustaw w pozycji "I".

- Wskaźnik sygnalizacji gotowości do pracy (3) zaświeci się na czerwono. Oznacza to, że urządzenie nagrzewa się, a temperatura nie jest jeszcze odpowiednia do rozpoczęcia laminacji. Kiedy urządzenie osiąga zadaną temperaturę, wskaźnik (3) świeci na zielono, można wtedy rozpocząć laminację.
- Wprowadź dokument z folią do szczeliny podawczej, rozpocznie się laminacja.

UWAGA! Folię laminacyjną zawsze należy wprowadzać do laminatora zamkniętym brzegiem!

- Folia wraz z dokumentem przesunie się wewnątrz laminatora i zostanie wysunięta po drugiej stronie urządzenia, należy odczekać 2-3 sekundy → laminacja jest zakończona.
- Jeśli w czasie laminacji nastąpi zacięcie dokumentu wewnątrz urządzenia, należy przesunąć przełącznik (4) i wyciągnąć folię z urządzenia.
- Po zakończeniu laminacji wyłącznik główny ustaw w pozycji "0".

5 KONSERWACJA I NAPRAWA LAMINATORA:

- Aby usunąć pozostałości kleju, które mogą mieć negatywny wpływ na proces laminacji, należy włożyć do szczeliny podawczej grubszy papier, który przechodząc przez laminator, usunie resztki kleju. Czynność należy powtórzyć kilkukrotnie.

- Przed czyszczeniem odłącz wtyczkę od gniazda zasilania. Urządzenie należy czyścić lekko zwilżoną szmatką, nie należy używać benzyny, alkoholu i rozpuszczalników. Do czyszczenia gumowych wałków nie należy używać elementów metalowych, w tym metalowej szczotki, która może uszkodzić powierzchnię wałków.

- Jeżeli laminator nie będzie używany przez dłuższy czas, zakryj go, zabezpieczając przed dostaniem się kurzu do wnętrza urządzenia.

- Jeżeli konieczna będzie wymiana bezpiecznika, użyj bezpiecznika o identycznych parametrach.

Nieprawidłowość	Przyczyna	Środek zaradczy
Zacięcie laminatu.	1. Zbyt wysoka temperatura laminacji. 2. Folia laminacyjna nie została wprowadzona zgrzaną stroną do szczeliny podawczej. 3. Zbyt duża grubość laminatu.	Wyciągnij laminowany dokument ze szczeliny podawczej. Jeśli nie jest to możliwe, skontaktuj się z serwisem. Nie ściągaj pokrywy laminatora!

Nieprawidłowość	Przyczyna	Środek zaradczy
Wskaźnik sygnalizacji gotowości do pracy się nie świeci.	1. Główny przełącznik nie został włączony.	Upewnij się, że urządzenie jest podłączone do zasilania i ustaw wyłacznik główny w pozycji "1". Jeśli nie rozwiąże to problemu, skontaktuj się z serwisem.

Jeśli pojawią się inne problemy, należy natychmiast wyłączyć urządzenie, wyjąć wtyczkę z gniazda zasilającego i skontaktować się z serwisem.

6 DANE TECHNICZNE:

System grzewczy:.....2 wałki
Czas nagrzewania:.....3 - 4 minuty
Zalecana grubość folii:.....75 - 125 µm
Maks. grubość dokumentu:.....0,35 mm*
Szerokość laminacji:.....230 mm
Prędkość laminacji:.....290 mm/min
Zasilanie:.....AC 220-240 V 50-60 Hz
Moc:.....145 W
Prąd znamionowy:.....0,7 A
Wymiary (W x S x G):.....48 x 345 x 102 mm
Waga netto:.....0,73 kg
Waga brutto:.....0,88 kg

* dokument wraz z folią laminacyjną

Zużyty sprzęt oznakowany niniejszym symbolem nie może być umieszczany i usuwany łącznie z innymi odpadami, w tym odpadami komunalnymi. Obowiązkiem użytkownika jest przekazanie zużytego produktu do punktu zbiórki w celu recyklingu odpadów powstałych ze sprzętu elektrycznego i elektronicznego. Właściwa segregacja i selektywna zbiórka odpadów zużytego sprzętu zmniejsza negatywne oddziaływanie substancji niebezpiecznych, które mogą się w nim znajdować, na środowisko naturalne i zdrowie człowieka. W celu uzyskania bardziej szczegółowych informacji dotyczących utylizacji zużytego sprzętu prosimy skontaktować się z przedstawicielem władz lokalnych, dostawcą usług utylizacji odpadów lub punktem sprzedaży, gdzie nabyto produkt. Zapewniając prawidłową utylizację sprzętu pomagamy chronić środowisko naturalne.

Wyprodukowano w Chinach dla OPUS Sp. z o.o.
Producent: OPUS Sp. z o.o., ul. Toruńska 8, 44-122 Gliwice, Polska, info@opus.pl, www.opus.pl
31.08.2026

OSi

Lamistar A4

EN User guide

1 HEALTH & SAFETY PRECAUTIONS:

- Before operating the equipment please read the Health & Safety precautions, manufacturer's recommendations and the operation manual.
- The operation manual should be easily available at any time for the operator.
- The equipment should be installed on a sturdy level surface near a AC 220-240 V 50-60 Hz, correctly earth socket.
- The equipment:
  - Should be protected against dust and moisture.
  - Must not be operated with wet hands. Risk of electric shock.
  - Must not be placed near a heating or ventilation unit.
  - Should not be used in vicinity of inflammable liquids or gases.
  - The power supply cable must be protected against damage. Must not be used to pull or move the equipment or to remove the plug from the socket. Do not place heavy objects on the power supply cable. Risk of electric shock or fire.
  - During long standstill or moving the equipment and to ensure that it is turned off completely, remove the plug from the mains socket.
  - Should be kept away and out of the reach from children and animals.
  - Must not be used for any other purposes, than those indicated in the instruction manual.
  - The equipment must not be located outside, should be operated in room temperature higher than +8°C.

Danger!

- The equipment contains electrically driven rollers. Ensure long hair, loose jewellery, ties and other loose clothing are kept away from the entry slot they could get entangled in the rollers.
- It is necessary to check and supervise, if the equipment is operated and used correctly, if there should be a malfunction, you must contact the dealer or service team.
- The equipment must not be located outside and should be operated in a room temperature higher than +8°C.
- Before removing any covers from the equipment, remove the power plug from a mains socket.
- Using inappropriate lubricants such as petroleum based cleaning materials, can cause a fire hazard.
- Only authorized and qualified staff may carry out any repairs during the Guarantee/Warranty period.
- The equipment must be operated in accordance with the general Health & Safety rules.
- Do not leave the equipment operating without an operator.
- After use turn the equipment off by the switch on unit, next remove the plug from the socket if not in regular use.
- Always remove the plug from the socket before moving the equipment.

WARNING! The equipment contains heating elements, be aware of high temperatures! !! BURN HAZARD !!

WARNING! The rollers start turning when you switch on the laminator and run until you switch off.

2 MANUFACTURER'S RECOMMENDATIONS:

- Use only recommended supplies and accessories from OPUS (see www.opus.pl)
- If the equipment is switched on and is not operated for more than one hour, it could get overheated in such an instance, to avoid bad quality laminating put 1 or 2 sheet of A4 paper through in order to cool the rollers down.
- Always insert the pouch with the closed end,first into the laminator. Putting the open end first can cause bubbling and the film may rap and get stuck round the rollers inside the laminator.
- Should a document with pouch get stuck inside the laminator first use the anti-block system lever (6) the top of the unit, which separates the roller so you can pull the pouch plus document out. If unsuccessfully call your Dealer or the service team.
- When cutting shapes from the pouch it can make the rollers sticky and dirty from the glue which can cause the pouch to wind round the rollers, you must use a carrier. ASK YOUR DEALER FOR INFORMATION.
- Remove any sharp or metal elements from the document like (staples & paper clips, etc.) before laminating.

WARNING!
Not compliance with the rules and recommendations above can void the Guarantee/Warranty

3 LAYOUT:

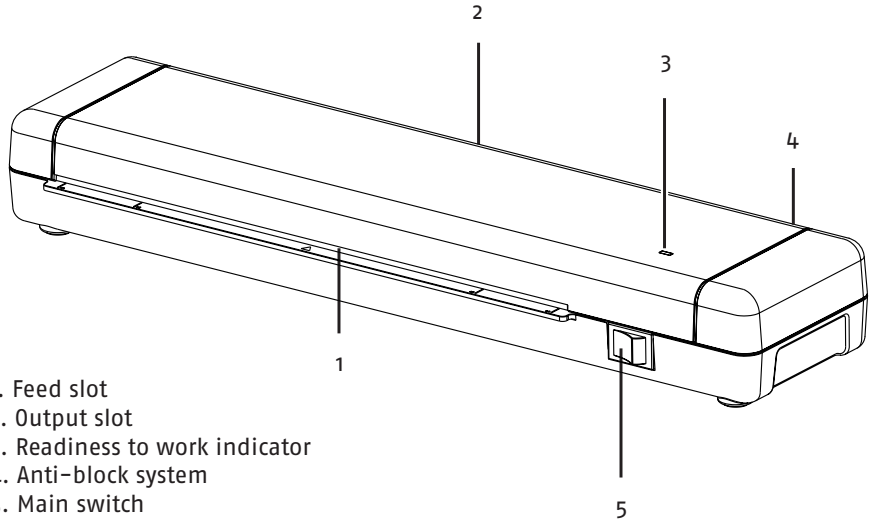

1. Feed slot
2. Output slot
3. Readiness to work indicator
4. Anti-block system
5. Main switch

4 OPERATION:

1. Preparation before laminating

- Choose the correct thickness and type of pouch.
- Put the document into the pouch insuring it is even and fits in the pouch with 2 mm free round the edges to ensure the pouch is sealed.

2. Hot lamination

- Plug in the power socket.
- Set the main switch to the "I" position.
- The Readiness to work indicator (3) lights up red. This means that the equipment is heating up and the temperature is not yet appropriate to start lamination. When the equipment reaches the set temperature, the indicator (3) lights up green and lamination can begin.
- Insert the pouch and document, sealed edge first into the feed slot. The pouch will be pulled through and laminated.

NOTE! Sealed edge first always!

- Pouch with document is pulled through the inside of the laminator and exits at the back. Wait 2-3 seconds → your document is ready!
- If the laminator jams, switch the anti-block system button (4) to the left and carefully remove the jammed pouch.
- After lamination, set the main switch to the "0" position.

5 MAINTENANCE AND SERVICE:

- To remove glue residues that may have a negative impact on the lamination process, insert thicker paper into the feed slot, which will remove the glue residues as it passes through the laminator. The operation should be repeated several times.
- Before cleaning the equipment always remove the plug from the mains socket. The device should be cleaned with a slightly damp cloth, do not use gasoline, alcohol or solvents. To clean rubber rollers, do not use metal elements, including a metal brush, which may damage the surface of the rollers.
- If the laminator will not be used for a long time, cover it to prevent dust from entering the device.
- If a fuse needs to be replaced, use a fuse with the same rating.

Malfunction	Cause	Remedy
Laminating pouch stuck inside the laminator.	1. Too high laminating temperature. 2. The laminating pouch was inserted into the opening with the wrong end. 3. Maximum laminating thickness exceeded.	Pull the laminated document out of the feed opening. If it is not possible, contact the dealer or service team. Do not take the cover out of the laminator!

The Readiness to work indicator is off	Main switch is in the "0" position or Major break-down.	Make sure the equipment is connected to the power supply and turn the main switch to the "1" posi-tion. If this does not solve the problem, contact the dealer or the service team.

In case of any other problems switch off the equipment, remove the plug from a socket and contact the Dealer or service team.

6 TECHNICAL DATA:

Heating system:.....2 rollers
Preheating time:.....3 - 4 minute
Recommended pouch / foil thickness:.....75 - 125 microns
Maximum foil thickness:.....0.35 mm*
Laminating width:.....230 mm
Laminating speed:.....290 mm per minute
Power voltage:.....AC 220-240 V 50-60 Hz
Power load:.....145 W
Rated current:.....0.7 Amps
Dimensions:.....H 48 x W 345 x D 102 mm
Net weight:.....0.73 kg
Gross weight:.....0.88 kg

* Document and foil/pouch

Equipment and products marked with this symbol cannot be deposed together with normal or municipal waste. The user is required to take their used product to a collection point for recy-cling of waste electrical and electronic equipment. Proper segregation of used equipment re-duces the negative impact of hazardous substances that may be in there, in to the environment which could impact, human and wild life health. For more detailed information concerning the disposal of used equipment, please contact your local authority, waste disposal service or the point of sale where you purchased the product. By ensuring proper disposal of equipment we are helping to protect the environment, humanity and wild life health.

Made for OPUS Sp. z o.o. in China
Manufacturer: OPUS Sp. z o.o., Toruńska 8, 44-122 Gliwice, Poland, info@opus.pl, www.opus.pl
31.08.2026